Ausgabe: 05 Blatt 1 von 1	**Spezifikation** **für induktive Bauelemente**	**Magnetec GmbH** **Industriestr. 7** **D-63505 Langenselbold**

Gegenstand:	Funkentstördrossel Stromkom.			Kunde:	Magnetec GmbH
Sachnummer:	MB-061	Index:	06	Kundensach. Nr:	/

1.1 Maßbild: **1.2 Anschlußschema:**

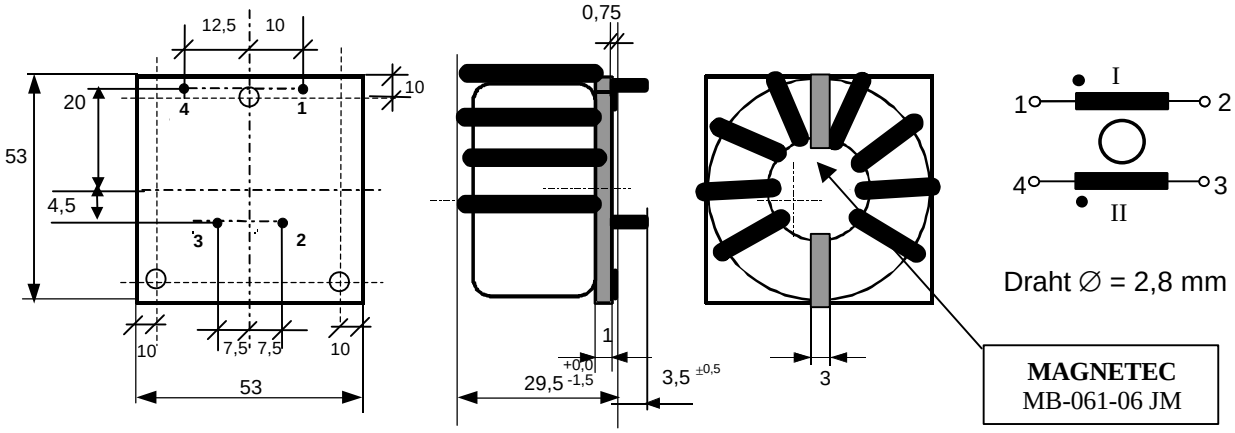

Toleranz der Stiftabstände: ±0,15 mm
Position der Kabelbinderverschlußklauen ist unten auf der Innerseite des Kerns

2. Kernwerkstoff: Nanoperm®

3. Nennwerte:

Nennspannung:	75 V_{eff}	Wicklungswiderstand:	1 mΩ
Nenninduktivität:	2 x 1 mH	Norm:	EN 60938-1
Nennstrom:	41 A	Umgebungstemperatur:	-40°C …+75°C
Streuinduktivität:	2,5 µH	Lagertemperatur:	-40°C …+85°C

4. Garantiewerte:

Induktivität: $L_{N1}=L_{N2} > 0{,}85$ mH
f = 10 kHz; I_{eff} = 1mA

Widerstand: $R_{Cu1} = R_{Cu2} \leq 1$ mΩ @25 °C

Hochspannungstest: $U_{p,\,eff}$ = 1,5 kV, Testdauer 2s

5. Kennzeichnung: Bedruckt mit "Magnetec MB-061-06 JM" (JM Fertigungsjahr/ Monat)

6. Verpackung: 8 St. pro Poron ;4 Poron pro Karton

Index::	Änderung:	Datum:	Name:
01	Muster	03.01.2001	Á. Kovách
02	Muster mit M-083 und Litze 32x∅0,2mm ; $R_{Cu1} = R_{Cu2} \leq 1{,}25$ mΩ	02.04.2001	Á. Kovách
03	Abstandstoppel ∅10x0,75	11.05.2001	Á. Kovách
04	Index :04 Grundplatte 53x53x1 mm	16.07.2001	Á. Kovách
05	Index :05 Kern M-039; Verpackung: 8 St pro Poron; 4 Poron pro Karton	28.08.2001	Á. Kovách
06	Index: 06 ; Draht ∅2,8 mm; $L_{N1}=L_{N2}> 0{,}85$ mH ; $R_{Cu1} = R_{Cu2} \leq 1$ mΩ @25 °C	24.09.2001	Á. Kovách

Erstellt Datum:	19.10.2001	Geprüft Datum:	19.10.2001	Freigabe Datum:	
Name:	Á. Kovách	Name:	Frau Tóth Cs.M.	Name:	